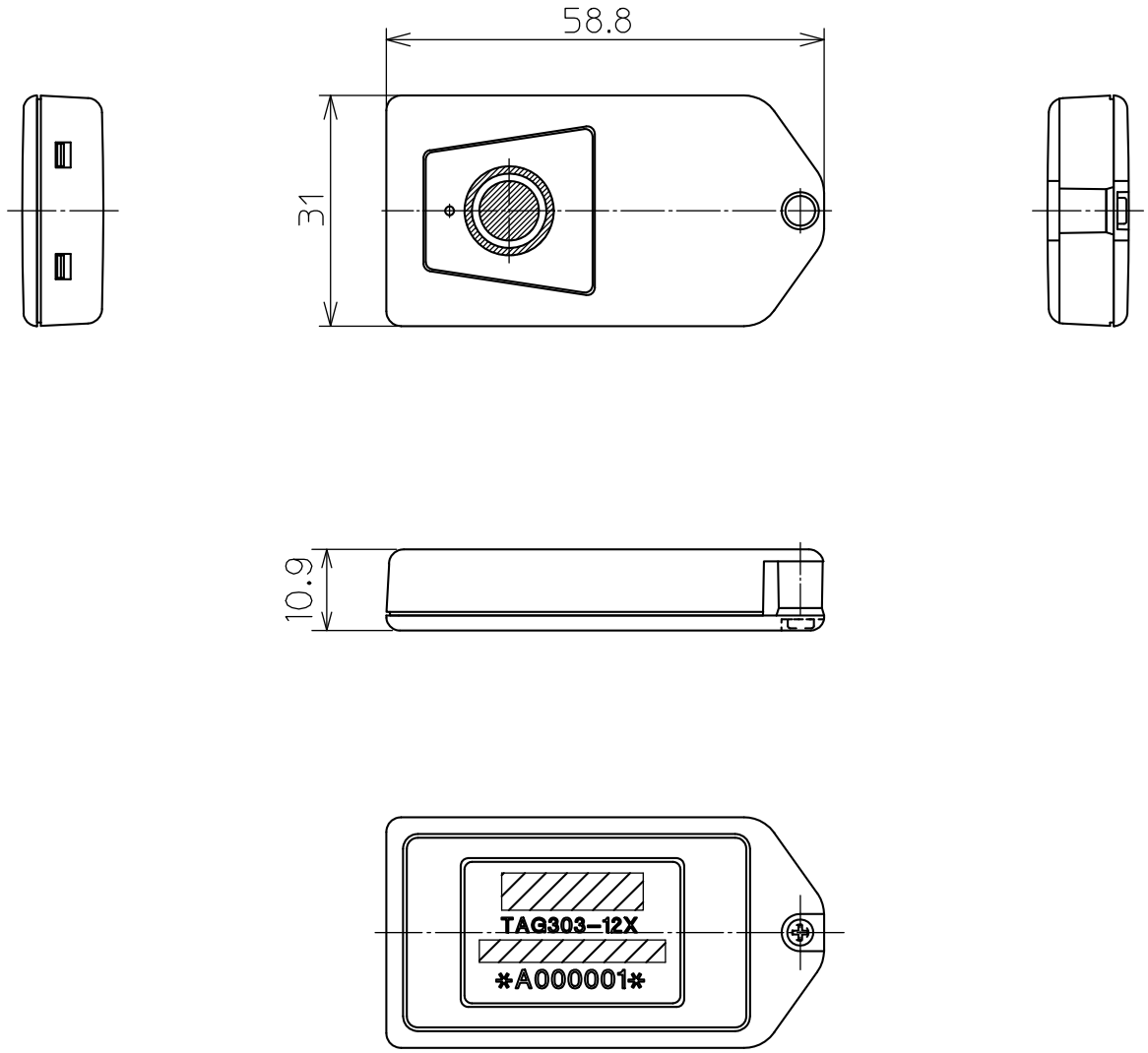

	6	→	材質				処理		
	5	→	尺度	1/1	単位	m/m	個数		一般公差	±2	年月日	12/4/12
	4	→										
	3	→	来歴，摘要	外観図								
	2	→	品名	タグユニット				型名	TAG303-12X			
..**	1 ***	→*						図面番号	T0312X-12-001			
年月日	変更事項											

北興産業株式会社

A4